生産中止予定
２０１３／２

<特徴>
1.便ふたなし品
2.便器洗浄側の給水を再生水仕様にしたもの
※2系統給水方式
※ハーフパネル仕様
3.リモコンをホテル用AC100V壁埋込リモコンに変更したもの。
4.使い方説明シートをホテル用AC100Vリモコン用ラベル（使用方法）に変更したもの。

＊定格：ウォシュレット　AC100V-1281W 50/60Hz
　　リモコン　　AC100V-3W 50/60Hz
＊設置前に水圧を測定ください
・最低必要水圧0.07MPa(20.0L/min流動時)が必要です。
この水圧を確保できないと汚物を排出しないことがあります
ので注意してください。
・最高水圧は0.75MPaです。
注1：洗面所や浴室など他の水栓器具を同時に使用したときも、
上記水圧と流量が必要です。
注2：配管は呼び径13以上をご使用ください。
（上記水圧と流量確保のため。）
注3：左給水専用品です。
注4：75，100塩ビ管（VU,VP75・100)共通
塩ビ管の排水ソケットとの接合：床仕上げ面同一
＊給排水位置が適切でないと、止水栓が製品に干渉することがあります。
＊室内において極端な負圧が生じない様にご注意ください。
（便器洗浄時に、排水配管から異臭が上がって来ることが懸念されます。）
＊製品背面に電源を設けないでください。
コンセントが製品と干渉し、抜き差しができない場合があります。
＊電源コンセントは水や小水がかからない位置に設置してください。
また、壁給水の真下部に電源コンセントを設置したり、給水用ホースと
電源コンセントを接触させないでください。感電・発火の原因になります。
＊本体左右側面は、給水フィルターお手入れ時の取りはずしなどのため、
150mm以上の空間を確保してください。

別品番
リモコン取付用施工部材
・乾式工法壁用
・湿式工法壁用
・パーティション,UB壁用

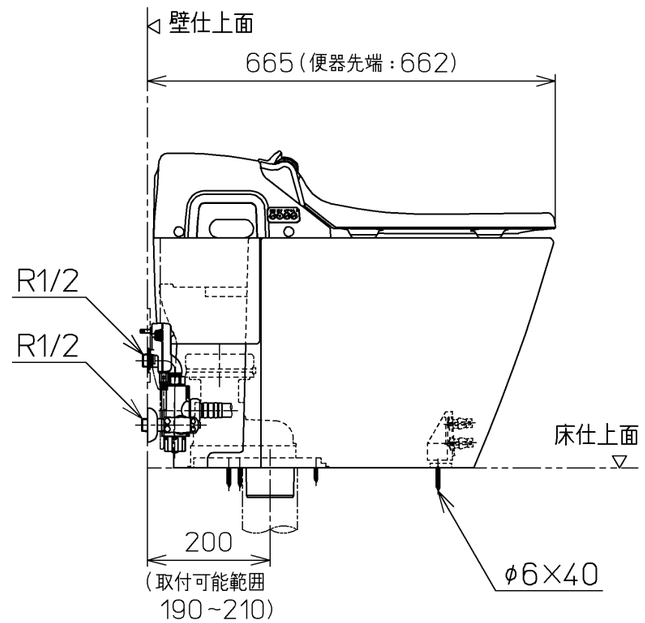


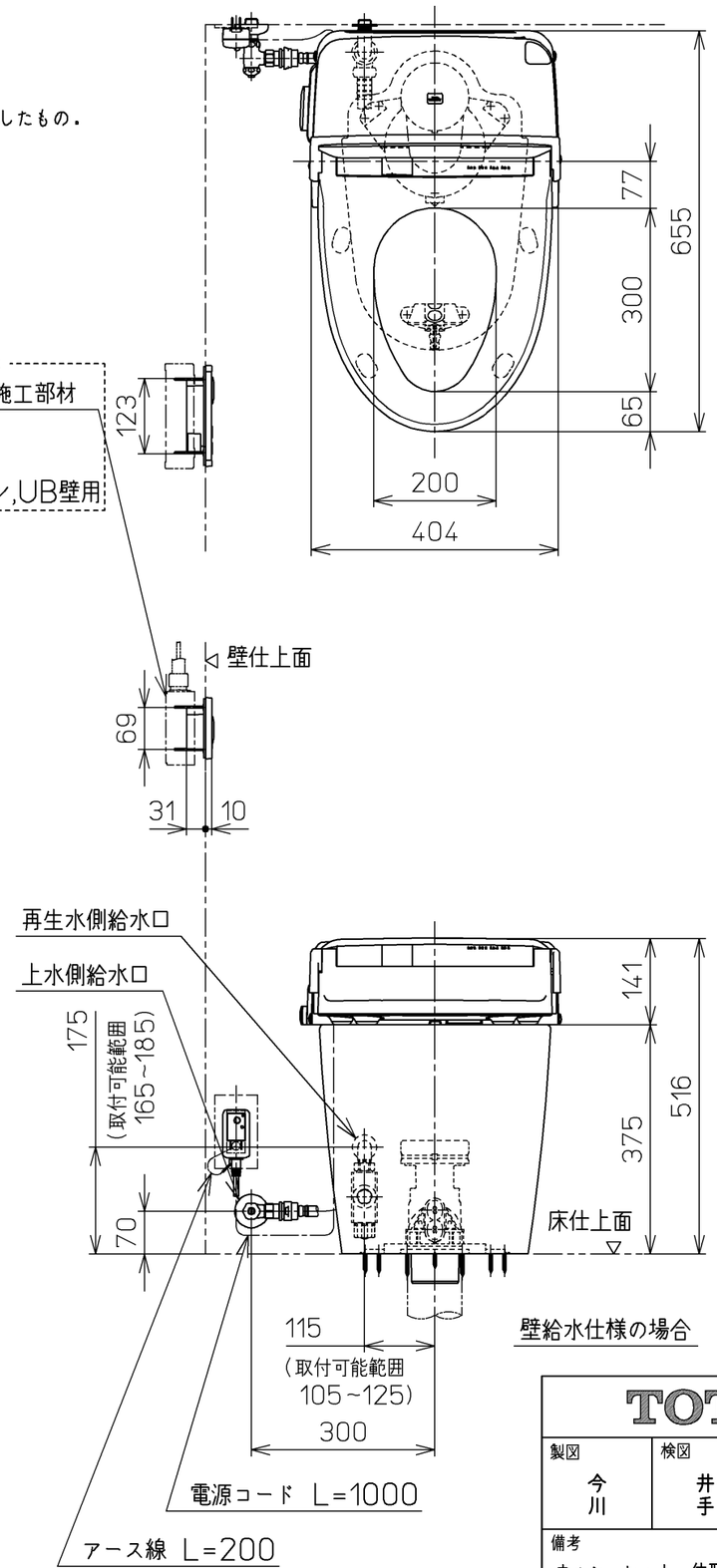


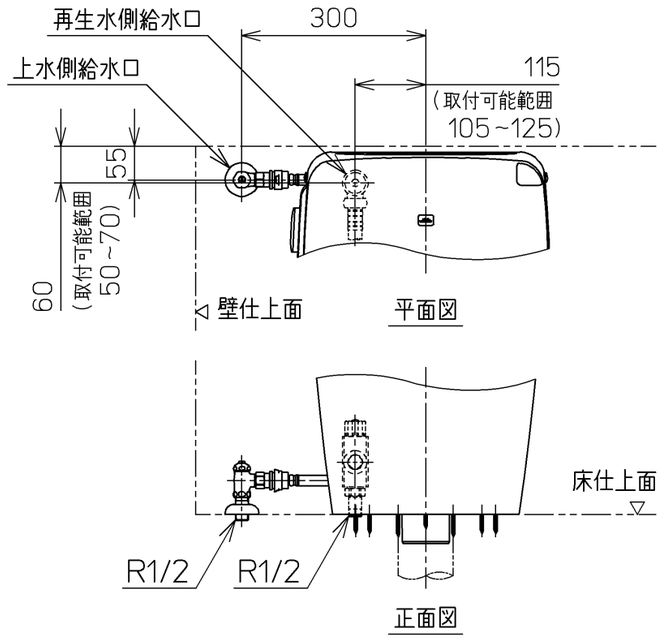


床給水仕様の場合

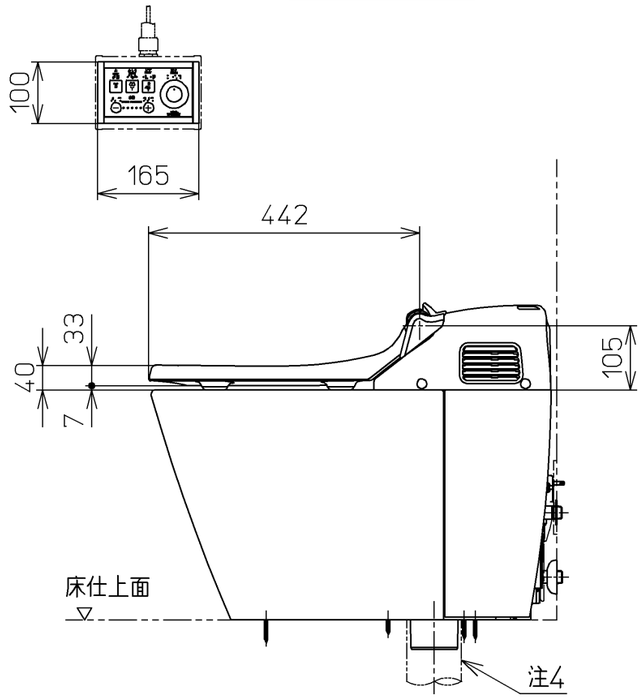


壁給水仕様の場合

| | | | |
|---|---|---|---|
| TOTO | | 単位 mm | 名称 ウォシュレット一体形便器 |
| 製図 今川 | 検図 井手 江上 | 日付 08-04-02 | 尺度 1：10 |
| 備考 ウォシュレット一体形便器(水道直結式) 一般地・流動兼用，S排水 | | 機能部：TCF986V28 / 陶器部：CS369B V9 | 品番 CES986T28R |
| | | | 図番 CES986T28_A0107 |
| A3 | | | ページNo. 1-1 （改） |